(D) Montageanleitung
(GB) Assembly Instructions
(F) Instructions de montage
(E) Instrucciones de montaje
(I) Istruzioni per il montaggio
(NL) Montage-instructie
(P) Instruções de montagem
(DK) Montagevejledning
(S) Monteringsanvisning
(PL) Instrukcja montażu
(GR) Οδηγία μοντάζ
(CZ) Návod k montáži
(SLO) Navodilo za montažo
(SK) Návod na montáž
(H) Szerelési útmutató
(RUS) Инструкция по монтажу
(TR) Montaj kılavuzu

Maximex

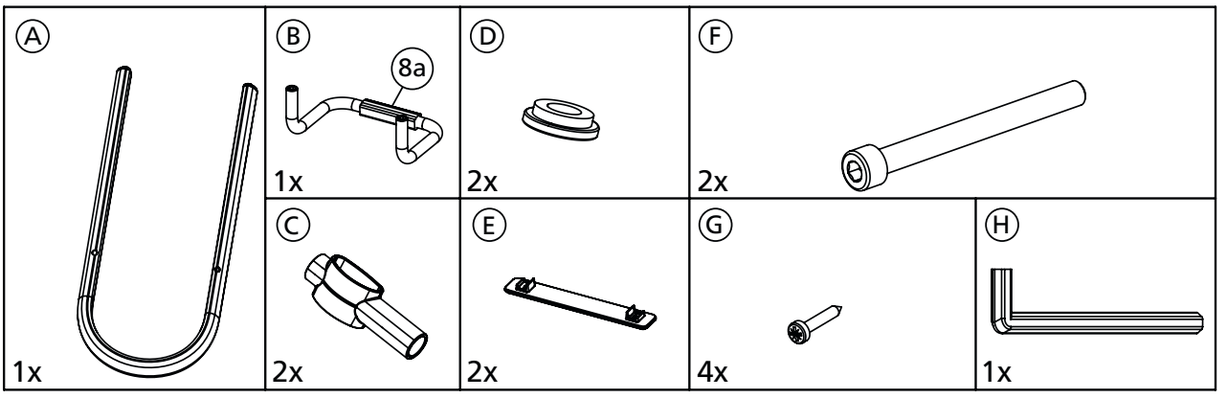

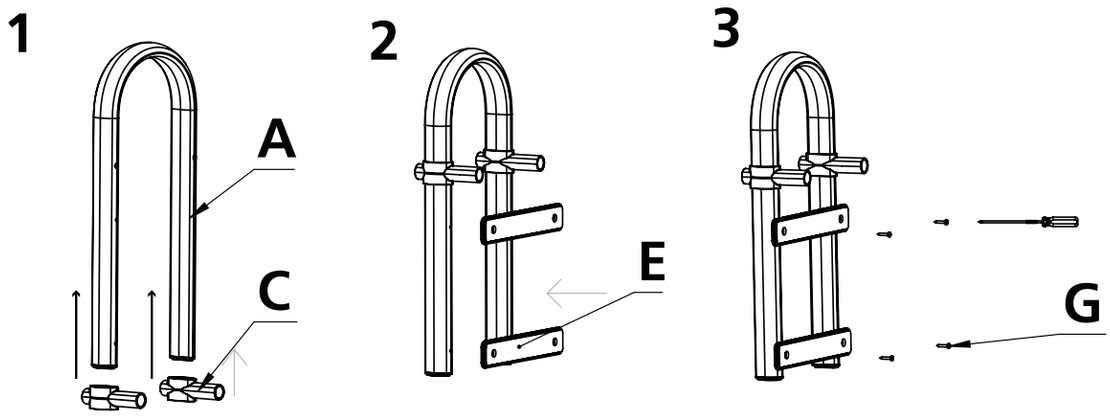

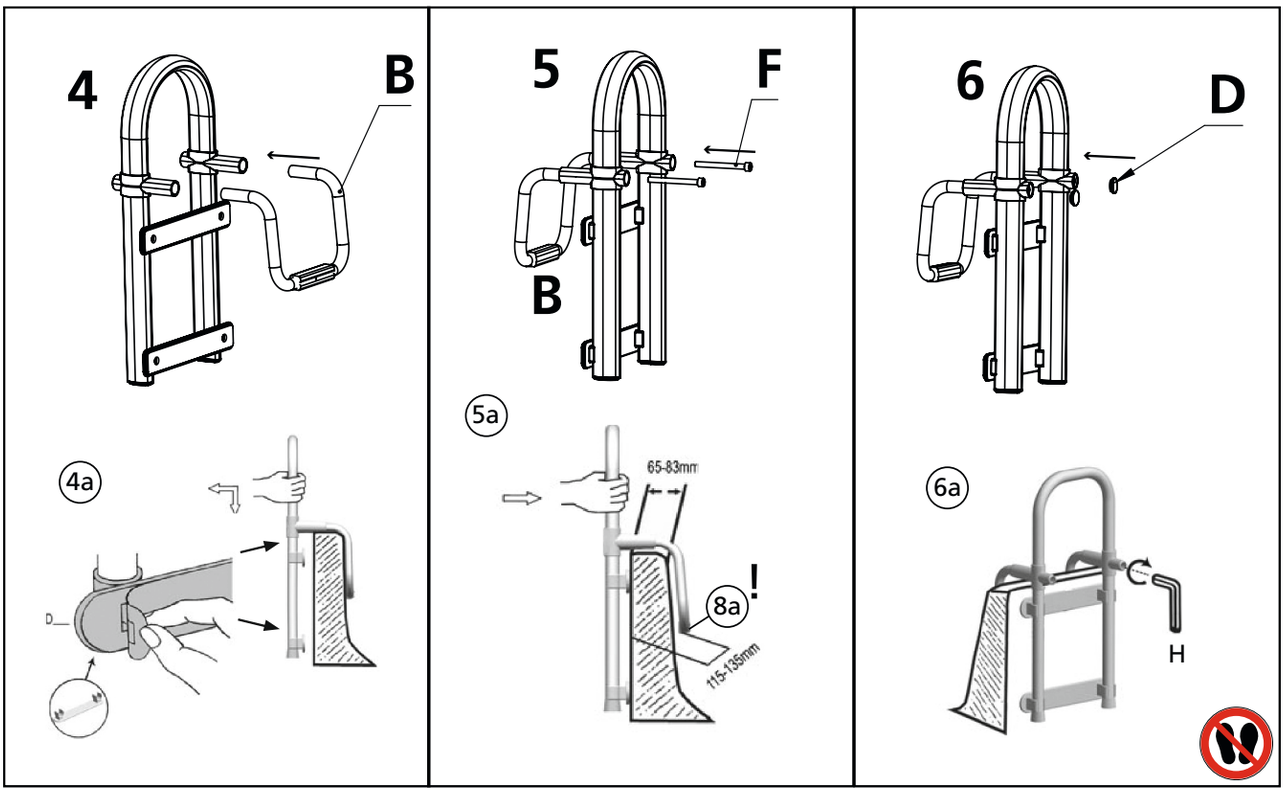

©MAXIMEX® 23.07.2019 23737* Rev.1

Ⓓ Montageanleitung
Ⓖⓑ Assembly Instructions
Ⓕ Instructions de montage
Ⓔ Instrucciones de montaje
Ⓘ Istruzioni per il montaggio
Ⓝⓛ Montage-instructie
Ⓟ Instruções de montagem
Ⓓⓚ Montagevejledning
Ⓢ Monteringsanvisning
Ⓟⓛ Instrukcja montażu
Ⓖⓡ Οδηγία μοντάζ
Ⓒⓩ Návod k montáži
Ⓢⓛⓞ Navodilo za montažo
Ⓢⓚ Návod na montáž
Ⓗ Szerelési útmutató
Ⓡⓤⓢ Инструкция по монтажу
Ⓣⓡ Montaj kılavuzu

Maximex

Ⓓ Modell 23737*
Badewanneneinstiegshilfe
Einsatzbereich:
Dieses Produkt darf nur im privaten Haushalt genutzt werden! Geeignet für alle handelsüblichen Badewannen. Die mitgelieferten Befestigungsteile sind wie in der Montageanweisung einzusetzen.
ACHTUNG!
Geeignet nur für Badewannen, deren Wände nicht hohl sind! Die Außenwand der Badewanne muss aus Kacheln oder Fliesen bestehen.
Wichtiger Hinweis zum Punkt 5a:
Der Kunststoffstopper 8a muss fest bündig an der Badewanneninnenwand sitzen. Es darf keine Lücke zwischen der Innenwand und dem Kunststoffstopper geben. Wenn dies sichergestellt ist, müssen die beiden Schrauben F zusätzlich 6 x gedreht werden!
Sicherheitshinweise:
Klebestreifen (befinden sich an den Halterungen E) an den Badewannenrand kleben. Dieser muss vor dem Ankleben vollständig gereinigt werden und nach der Reinigung frei von Wasserrückständen, Fett und chemischen Substanzen sein! Nachdem die Badeinstiegshilfe angebracht wurde, muss der Klebstoff 24 Stunden trocknen! Während dieser Zeit darf die Badeinstiegshilfe nicht belastet werden! Die Schrauben F müssen mit Kraft angezogen werden, bis die Halterung B mit dem Stopper 8a sehr fest an der Innenwand der Badewanne liegt! Bitte prüfen Sie, dass die Badewanne vor der Nutzung des Griffes trocken ist. Nicht für den Einsatz im Bereich der Rehabilitation und medizinischen Betreuung von Personen geeignet. Verwenden Sie den Griff nur in der Gebrauchsanweisung dargestellten Weise. Bei einer Zweckentfremdung, z.B. als Turngerät oder Steighilfe, kann es zu Unfällen mit schwerwiegenden Verletzungen kommen. Für zweckentfremdete Nutzung übernimmt Maximex GmbH & Co KG keine Haftung!
Wartungs-und Prüfhinweise:
Der Griff soll regelmäßig auf Festigkeit und Beschädigung geprüft werden und darf erst nach erfolgter fachgerechter Reparatur wieder verwendet werden. Verbindungselemente regelmäßig prüfen, ggf. Schrauben nachziehen.
Pflegehinweise:
Reinigung mit einem feuchten Lappen. Zum Reinigen keine sandigen Scheuermittel und kratzende Schwämme verwenden. Bitte bewahren Sie diese Gebrauchsanweisung auf, da sie wichtige Informationen enthält.
Ausschlüsse:
Die Fa. Maximex übernimmt keine Haftung für Personen- oder Sachschäden, die durch eine unsachgemässe Montage, Verwendung der Stützgriffe, insbesondere unter Missachtung der oben aufgeführten Warn- und Sicherheitshinweise entstehen und entstanden sind.
Für Kundendienst direkt mit dem Hersteller Kontakt aufnehmen:
Maximex GmbH & Co. KG
Bentheimer Str. 239
D-48529 Nordhorn
info@maximex.eu · www.maximex.eu

Ⓖⓑ Model 23737*
Bath-fixed support aid
Areas of use:
This product may only be used in private households! Suitable for all conventional bathtubs. The enclosed mounting elements must be used as described in the installation instructions.
CAUTION!
Only suitable for bathtubs without hollow walls! The outer wall of the bathtub must be tiled.
Important note regarding 5a:
The plastic stopper 8a must be firmly seated flush with the inner wall of the bathtub. There must be no gap between the inner wall and the plastic stopper. Once this has been ensured, the two screws F must be additionally turned 6 times!
Safety instructions:
Stick the adhesive strips (located on the retainers E) to the edge of the bathtub. The edge must be thoroughly cleaned prior to adhesion, and must then be free from water residues, grease and chemical substances! The adhesive must be allowed to dry for 24 hours after attaching the bath-fixed support aid! During this period the bath-fixed support aid must not be subjected to any loads! The screws F must be tightened while applying force, until the bracket B with the stopper 8a is very firmly seated against the inner wall of the bathtub! Please check that the bathtub is dry before using the grab handle. Not suitable for use in rehabilitation facilities and for the medical care of persons. Only use the grab handle in the way described in the instructions for use. Accidents resulting in serious injuries may occur if the handles are used for incorrect purposes e.g. as gymnastic equipment or steps. Maximex GmbH & Co KG shall not assume any liability whatsoever in the event of incorrect use!
Maintenance and inspection instructions:
The handle should be checked regularly for stability and damage, and reuse is only permitted after the appropriate repairs have been carried out. Check connecting elements regularly and re-tighten screws if necessary.
Care instructions:
Clean with a damp cloth. Do not use any sandy abrasive agents or scrub sponges for cleaning. Please keep these instructions, as they contain important information. **Exclusions:**
Maximex does not assume any liability for damage to persons and property caused by improper mounting, incorrect use of the handles, in particular by non-observance of the warning and safety instructions listed above.
For after-sales service please contact the manufacturer directly:
Maximex GmbH & Co. KG
Bentheimer Str. 239
D-48529 Nordhorn
info@maximex.eu · www.maximex.eu

Ⓕ Modèle 23737*
Marchepied d'accés à la baignoire
Domaine d'utilisation :
L'utilisation de ce produit est strictement réservée au foyer privé ! Convient toutes les baignoires courantes sur le marché. Utiliser les éléments de fixation fournis comme l'indiquent les consignes de montage.
ATTENTION !
Convient exclusivement aux baignoires dont les parois ne sont pas creuses ! La paroi extérieure de la baignoire doit être carrelée.
Avis important sur le point 5a :
Le stoppeur en matière plastique 8a doit être fermement affleurant avec la paroi intérieure de la baignoire. Il ne doit pas y avoir d'espace entre la paroi intérieure et le stoppeur en matière plastique. Une fois ceci garanti, les deux vis F doivent de plus être tournées 6 fois !
Consignes de sécurité :
Collez les rubans adhésifs (situées sur les supports E) sur le bord de la baignoire. Ce dernier doit tre nettoyé complètement avant le collage et exempt de résidus d'eau, de graisse et de substances chimiques aprs le nettoyage ! L'adhésif doit sécher pendant 24 heures après le montage de l'aide d'accès à la baignoire ! Pendant ce temps, l'aide d'accès à la baignoire ne doit en aucun cas être alourdie ! Les vis F doivent être serrées avec force jusqu'à ce que le support B avec le stoppeur 8a soit fermement serré contre la paroi intérieure de la baignoire ! Avant d'utiliser la poignée, vérifiez que la baignoire est bien sche. Ne convient pas pour l'utilisation dans le domaine de la rééducation et des soins médicaux aux personnes. N'utiliser la poignée que de la manière décrite dans le mode d'emploi. Toute utilisation autre que celle qui est prévue, par exemple comme agrès ou aide à monter, peut provoquer des accidents entraînant des blessures graves. La société Maximex GmbH & Co KG rejette toute responsabilité dans le cas d'une utilisation à mauvais escient.
Consignes pour l'entretien et la vérification:
La poignée doit régulièrement faire l'objet d'un contrôle de sa rigidité et d'éventuels dommages et ne doit être utilisée nouveau qu'aprs une réparation professionnelle. Vérifier régulièrement les éléments de raccordement, le cas échéant, resserrer les vis.
Indications pour l'entretien :
Nettoyage avec un torchon humide. Pour le nettoyage, ne pas utiliser d'agents abrasifs sableux ou des éponges abrasives. Veuillez bien conserver le présent mode d'emploi, car il contient des informations importantes.
Exclusions :
La société Maximex n'accepte aucune responsabilité pour les dégâts humains et matériels qui résultent ou ont résulté d'un montage ou d'une utilisation incorrects des poignées d'appui, notamment en violation des avertissements et indications de sécurité ci-dessus.
Pour le service à la clientèle, prendre contact directement avec le fabricant :
Maximex GmbH & Co. KG
Bentheimer Str. 239
D-48529 Nordhorn
info@maximex.eu · www.maximex.eu

Ⓔ Modelo 23737*
Dispositivo de ayuda para subir a la bæra
Área de utilización:
¡Este producto sólo puede ser utilizado en hogares particulares! Adecuado para todas las bañeras disponibles en el mercado. Las piezas de montaje suministradas deben utilizarse tal y como se describe en las instrucciones de montaje.
¡ATENCIÓN!
¡Adecuado sólo para bañeras cuyas paredes no sean huecas! La pared exterior de la bañera debe estar embaldosada o ser de azulejos.
Indicación importante sobre el punto 5a:
El tope de plástico 8a debe estar firmemente apretado contra la pared interior de la bañera. No debe haber ningún espacio entre la pared interior y el tope de plástico. ¡Cuando esto esté garantizado, los dos tornillos F además deben girarse 6 veces!
Indicaciones para la seguridad:
Pegar las tiras adhesivas (situadas en los soportes E) en el borde de la bañera. Esta deberá limpiarse completamente antes del pegado y quedar libre de residuos de agua, grasa y sustancias químicas después de la limpieza. ¡Después de haber instalado el dispositivo para ayuda de acceso a la bañera, el adhesivo deberá secarse durante 24 horas! ¡Durante este tiempo, la ayuda de acceso a la bañera no se deberá cargar! Los tornillos F se deben apretar con fuerza hasta que el soporte B con el tope 8a quede muy apretado en la pared interior de la bañera. Por favor, compruebe que la bañera esté seca antes de utilizar el asidero. No es apto para la utilización en el área de la rehabilitación y la atención médica de personas. Utilice el asidero solamente de la manera indicada en las instrucciones de uso. En caso de la utilización con otros fines p. ej. como aparato de gimnasia o apoyo para subir, se pueden provocar accidentes con lesiones graves. ¡La empresa Maximex GmbH & Co KG no se hace responsable de ningún daño provocado por el uso indebido!
Indicaciones para el mantenimiento y pruebas:
La estabilidad y el deterioro del asidero deberán ser controlados regularmente y podrá volver a ser utilizado solamente después de haber realizado una reparación profesional. Revisar regularmente los elementos de unión, volver a apretar los tornillos si fuera necesario.
Indicaciones para el cuidado:
Limpieza con un paño húmedo. Para limpiar, no utilizar ningún producto de limpieza abrasivo arenoso ni esponjas ásperas. Conserve por favor estas instrucciones de uso, ya que contienen informaciones importantes.
Exclusiones:
La empresa Maximex no asume la responsabilidad frente a daños a personas o materiales surgidos o que hayan sido ocasionados por un montaje inadecuado o la utilización inadecuada de los asideros de apoyo, especialmente por el desacato a las indicaciones de advertencia y seguridad expuestas anteriormente.
Si necesita servicio técnico, tome contacto directamente con el fabricante:
Maximex GmbH & Co. KG
Bentheimer Str. 239
D-48529 Nordhorn
info@maximex.eu · www.maximex.eu

Ⓘ Modello 23737*
Ausilio per entrare e uscire dalla vasca da bagno
Campo d'impiego:
Questo prodotto può venire utilizzato solo nell'ambito dell'uso privato! Adatto per tutte le comuni vasche da bagno. Gli elementi di fissaggio forniti in dotazione devono essere utilizzati come illustrato nelle istruzioni di montaggio.
ATTENZIONE!
Adatto solamente per vasche da bagno le cui pareti perimetrali non siano vuote! La parete esterna della vasca da bagno deve avere un rivestimento di piastrelle in cotto o ceramica.
Nota importante relativa al punto 5a:
La morsa in plastica 8a deve essere ben salda a filo della parete interna della vasca da bagno. Tra la parete interna e la morsa in plastica non deve essere lasciato nessuno spazio. Una volta accertato questo, è necessario girare le due viti F ancora 6 volte!
Indicazioni di sicurezza:
Far aderire le strisce adesive (posizionate sui distanziatori E) al bordo della vasca da bagno. Quest'ultimo deve essere completamente pulito e privo di residui di acqua, grasso e sostanze chimiche, prima di poter procedere all'incollaggio. Dopo aver posizionato il maniglione da bagno, la colla deve asciugare 24 ore! Durante questo periodo di tempo non è consentito utilizzare il maniglione da bagno! Le viti F devono essere avvitate con forza, finché il supporto B, tramite la morsa 8a, sia saldamente fisso alla parete interna della vasca da bagno! Prima dell'utilizzo del maniglione assicurarsi che la vasca da bagno sia asciutta. Non adatto all'utilizzo nel campo della riabilitazione e dell'assistenza medica di persone. Utilizzare il maniglione solo nella maniera illustrata all'interno delle istruzioni d'uso. L'uso improprio, ad esempio come attrezzo ginnico o ausilio

©MAXIMEX® 23.07.2019 23737* Rev.1

(D) Montageanleitung
(GB) Assembly Instructions
(F) Instructions de montage
(E) Instrucciones de montaje
(I) Istruzioni per il montaggio
(NL) Montage-instructie
(P) Instruções de montagem
(DK) Montagevejledning
(S) Monteringsanvisning
(PL) Instrukcja montażu
(GR) Οδηγία μοντάζ
(CZ) Návod k montáži
(SLO) Navodilo za montažo
(SK) Návod na montáž
(H) Szerelési útmutató
(RUS) Инструкция по монтажу
(TR) Montaj kılavuzu

Maximex

di salita, può causare incidenti di grave entità. La Maximex GmbH & Co KG declina ogni responsabilità in caso di un eventuale uso improprio!
Indicazioni per la manutenzione e la verifica:
È necessario verificare regolarmente che il maniglione sia ben saldo e non presenti danneggiamenti, diversamente potrebbe essere nuovamente utilizzato solo dopo la riparazione eseguita a regola d'arte. Controllare regolarmente gli elementi di collegamento, eventualmente stringere le viti.
Indicazioni di manutenzione:
pulizia con un panno umido.
Per la pulizia non utilizzare sostanze abrasive né spugne ruvide. Conservare con cura le presenti istruzioni per l'uso, poiché contengono informazioni importanti.
Esclusioni:
La ditta Maximex non si assume responsabilità per danni a persone o cose, derivanti da montaggio non corretto, uso improprio dei maniglioni di sostegno e in particolare dalla mancata osservanza delle avvertenze e indicazioni di sicurezza sopra esposte.
Per il servizio clienti contattare direttamente il produttore:
Maximex GmbH & Co. KG
Bentheimer Str. 239
48529 Nordhorn, Germany
info@maximex.eu · www.maximex.eu

(NL) Modello 23737*
Instaphulp voor het bad
Gebruik:
Dit product is uitsluitend bedoeld voor huishoudelijk gebruik! Geschikt voor alle gangbare badkuipen.
De meegeleverde bevestigingsonderdelen moeten overeenkomstig de montage-instructies worden gebruikt.
LET OP!
Alleen geschikt voor badkuipen, waarvan de wanden niet hol zijn! De buitenkant van het bad moet betegeld zijn.
Belangrijke aanwijzing bij punt 5a:
De kunststof stopper (8a) moet helemaal recht tegen de binnenkant van het bad aan zitten. Er mag geen opening tussen het bad en de stopper zitten. Als de stopper goed zit, moeten de twee schroeven (F) nog 6x worden aangehaald!
Veiligheidsinstructies:
Bevestig de kleefstroken (die zich op de steunen (E) bevinden) tegen de buitenkant van het bad. Deze moet van tevoren helemaal gereinigd worden en na reiniging vrij van water, vet en chemische stoffen zijn! Nadat de instaphulp gemonteerd is, moet de lijm 24 uur drogen! De schroeven (F) moeten stevig vastgedraaid worden tot de houder (B) met de stopper (8a) strak tegen de binnenkant van het bad aan zit! Gedurende deze periode mag de instaphulp niet belast worden! Controleer of het bad droog is vóór gebruik van de greep. Niet bestemd voor revalidatie en medische verzorging van personen. Gebruik de greep alleen op de in de gebruiksaanwijzing vermelde wijze. Gebruik voor andere doeleinden, bijvoorbeeld als turntoestel of als klimhulpmiddel, kan ongevallen met ernstig letsel tot gevolg hebben. Maximex GmbH & Co KG kan niet aansprakelijk worden gesteld voor gebruik voor andere doeleinden!
Reinigings- en onderhoudsinstructies:
De greep moet regelmatig op stevigheid en beschadiging gecontroleerd worden en mag in voorkomend geval pas na een deskundige reparatie weer gebruikt worden. Controleer regelmatig de verbindingselementen en haal schroeven indien nodig aan.
Onderhoudsinstructies:
Reinig het product met een vochtige doek. Gebruik voor het schoonmaken geen schuurmiddelen of schuursponsjes.
Bewaar deze gebruiksaanwijzing goed. Deze bevat belangrijke informatie.
Uitsluiting van aansprakelijkheid:
Maximex is niet aansprakelijk voor persoonlijk letsel dan wel materiële schade als gevolg van een niet correcte montage of onjuist gebruik van de steungrepen, met name bij niet-inachtneming van de hierboven vermelde waarschuwingen en veiligheidsaanwijzingen.
Neem voor klantondersteuning direct contact op met de fabrikant:
Maximex GmbH & Co. KG
Bentheimer Str. 239
48529 Nordhorn, Germany
info@maximex.eu · www.maximex.eu

(P) Modelo 23737*
Pega para Banheira
Área de utilização:
Este produto destina-se exclusivamente ao uso doméstico! Apropriado para todos os modelos de banheiras.
As peças de fixação fornecidas conjuntamente devem ser instaladas conforme descrito nas instruções de montagem.
ATENÇÃO!
Adequado apenas para banheiras cujas paredes não são ocas. A parede da banheira deve ser feita de azulejos.
Nota importante para o ponto 5a:
O batente plástico 8a deve ficar perfeitamente unido parede interna da banheira. Não pode haver folgas entre a parede interna da banheira e o batente plástico. Se existir folga, é necessário apertar os dois parafusos F mais seis voltas!
Instruções de segurança:
Colar as películas protectoras (que se encontram nos suportes E) no rebordo da banheira. O rebordo deve ser cuidadosamente limpo antes da colagem, por forma a não apresentar quaisquer resíduos de água, gordura ou produtos químicos! necessário aguardar 24 horas após a montagem da pega de ajuda entrada e saída da banheira para que a cola seque completamente! Durante este período, a pega de ajuda entrada e saída da banheira no deve ser sujeita a carga! Os parafusos F devem ser apertados com força até que o batente 8a e o suporte B fiquem completamente unidos à parede interna da banheira! Antes da utilização da pega, verificar se a banheira está seca. No adequado para ser utilizado na reabilitação e nos cuidados médicos a doentes. Utilizar a pega única e exclusivamente da forma descrita no manual de instruções. Se for utilizada para outras finalidades, por exemplo, como aparelho de ginástica ou escada, podem ocorrer acidentes e consequentemente ferimentos muito graves. A Maximex GmbH & Co KG não se responsabiliza pela utilização do produto para outras finalidades!
Manual de Instruções para a manutenção:
A pega deve ser verificada regularmente quanto sua correcta fixação e para detectar danos e só deve voltar a ser utilizada depois de devidamente reparada por um técnico. Inspeccionar regularmente os elementos de fixação e, quando necessário, reapertar os parafusos.
Indicações de conservação:
Limpar com um pano húmido. Não utilizar produtos abrasivos arenosos nem esponjas que risquem para a limpeza. Guardar estas instruções pois contêm informações muito importantes.
Exclusões:
A empresa Maximex não se responsabiliza por quaisquer danos materiais ou pessoais que resultem ou tenham resultado de uma montagem incorrecta da pega e/ou da sua utilização inadequada, em especial, em caso de incumprimento das indicações de segurança e dos avisos fornecidos acima.
Para contactar o serviço de apoio ao cliente, dirija-se directamente ao fabricante em:
Maximex GmbH & Co. KG
Bentheimer Str. 239
48529 Nordhorn, Germany
info@maximex.eu · www.maximex.eu
(DK) Model 23737*
Støttehåndtag til badeka
Anvendelse:
Produktet må kun bruges i private hjem!
Velegnet til alle gængse badekar. De medfølgende monteringsmaterialer skal bruges som beskrevet i monteringsvejledningen.
OBS!
Ikke egnet til badekar med hule vægge! Ydersiden af badekarret skal være beklædt med fliser eller kakler. **Vigtigt vedrørende punkt 5a:**
Ploystopperen 8a skal sidde helt fast og tæt ind mod indersiden af badekarret. Der må ikke være luft mellem indersiden af karret og ploystopperen. Når du har sikret dig, at ploystopperen sidder rigtigt, skal de to skruer F drejes yderligere 6 x!
Sikkerhedsoplysninger:
Klæbestrimlerne (som sidder på holderne E) klistres på ydersiden af badekarret. Før de klistres på, skal overfladen rengøres grundigt og tørres, så den er helt fri for vand, fedt og kemiske substanser! Efter montering af håndtaget på badekarret skal limen på klæbestrimlerne tørre i 24 timer. Under tørringen må indstigningshjælpen ikke belastes! Forvis dig altid om, at badekarret er tørt, før støttehåndtaget bruges. Skruerne F skal spændes meget hårdt fast, så holdebøjlen med stopperen 8a slutter helt tæt ind mod indersiden af badekarret! Produktet er ikke egnet til brug inden for genoptræning eller medicinsk pleje. Støttehåndtaget må udelukkende anvendes som beskrevet i brugsanvisningen. Utilsigtet brug, fx som gymnastikredskab eller trappetrin, kan føre til ulykker med alvorlige skader. Maximex GmbH & Co KG påtager sig intet ansvar for utilsigtet brug!
Vedligehold og eftersyn:
Kontroller med jævne mellemrum, at grebet sidder forsvarligt fast, og at det ikke er beskadiget. Produktet må først benyttes igen, når det er blevet repareret på fagligt korrekt vis. Kontroller alle samlinger med jævne mellemrum, og spænd om nødvendigt skruerne efter.
Rengøring/pleje:
Rengøres med en fugtig klud. Der må ikke anvendes skuremidler med slibemiddel eller ridsende skuresvampe til rengøring. Gem brugsanvisningen til senere brug, da den indeholder vigtige informationer.
Fraskrivninger:
Maximex påtager sig intet ansvar for person- eller tingskader, som opstår eller er opstået gennem usagkyndig montage eller uhensigtsmæssig brug af et støttehåndtag, specielt ved manglende iagttagelse af ovenstående advarsler og sikkerhedsoplysninger.
For kundeservice kan du kontakte producenten direkte:
Maximex GmbH & Co. KG
Bentheimer Str. 239
48529 Nordhorn, Germany
info@maximex.eu · www.maximex.eu

(S) Modell 23737*
Istegshandtag för badkar
Användningsområde:
Denna produkt får endast användas i privata hushåll!
Lämpar sig för alla standardbadkar. Använd medföljande fästmaterial enligt monteringsanvisningen.
OBS!
Lämpar sig endast för badkar vars kanter inte är för höga! Badkarets yttervägg måste bestå av kakel eller klinker. **Viktig information om punkt 5a:**
Ploststoppen 8a måste sitta stabilt och i plan mot badkarets innervägg. Det får inte finnas något glapp mellan innerväggen och ploststoppen. När du har säkerställt att ploststoppen ska de båda skruvarna F vridas runt 6 varv!
Säkerhetsanvisningar:
Klistra fast klisterremsor (finns pllarna E) p badkarskanten. Badkarskanten måste du först ha rengjort noga och säkerställt att den är fri från vatten, fett och kemiska medel innan du klistrar fast klisterremsorna! När du har satt fast instegshandtaget måste du låta klistret torka i 24 timmar. Dessförinnan får instegshandtaget inte utsättas för någon belastning. Skruvarna F måste dras åt med kraft, tills hållare B samt ploststoppen 8 a ligger an stadigt mot badkarets innervägg! Kontrollera att badkaret är tomt före användning av handtaget. Den får ej användas på institutioner eller inrättningar som ägnar sig åt rehabilitering och/eller sjukvård. Handtaget får endast användas på det sätt som beskrivs i bruksanvisningen. Ej avsedd anvndning, t.ex. som gymnastikredskap eller uppstigningshjp, kan leda till olyckor med allvarliga skador. Maximex GmbH & Co KG frånsäger sig ansvaret vid användning på ett annat sätt än för avsett ändamål!
Råd om underhåll och kontroll:
Handtaget ska kontrolleras regelbundet med avseende på stabilitet och skador och vid skada får det först användas igen efter sakkunnig reparation. Kontrollera fästdelar regelbundet och efterdra skruvar.
Skötselråd:
Rengöring med fuktad trasa. Använd inga skurmedel med slipeffekt eller repande svampar för rengöring. Spara denna bruksanvisning. Den innehåller viktig information.
Reservationer:
Företaget Maximex övertar inget ansvar för person- eller materialskador som uppstår eller har uppstått genom osakkunnig montering eller användning av stödhandtagen. Det gäller i synnerhet för uraktlåtande av ovanstående varnings- och säkerhetsanvisningar.
Kontakta tillverkaren direkt vid kundtjänstfrågor:
Maximex GmbH & Co. KG
Bentheimer Str. 239
48529 Nordhorn, Germany
info@maximex.eu · www.maximex.eu

(PL) Model 23737*
Uchwyt d o wanny ułatwiający wchodzenie
Zakres zastosowania:
Ten produkt wolno stosować tylko w prywatnym gospodarstwie domowym! Dostosowany do dostępnych w handlu wanien do kąpieli. Dołączone do produktu elementy mocujące należy stosować zgodnie z instrukcją montażu.
UWAGA!
Dostosowany jedynie do wanien o pełnych ścianach! Ściana zewnętrzna wanny do kąpieli musi być wykonana z kafli płytek.
Istotna wskazówka dotycząca punktu 5a:
Element zatrzymujący 8a z tworzywa sztucznego musi mocno przylegać do wewnętrznej ściany wanny do kąpieli. Nie może być żadnej szczeliny pomiędzy ścianą wewnętrzną i elementem zatrzymującym z tworzywa sztucznego. Gdy wymaganie to jest spełnione, należy dodatkowo dokręcić 6 x obydwie śruby F!

© MAXIMEX® 23.07.2019 23737* Rev.1

(D) Montageanleitung
(GB) Assembly Instructions
(F) Instructions de montage
(E) Instrucciones de montaje
(I) Istruzioni per il montaggio
(NL) Montage-instructie
(P) Instruções de montagem
(DK) Montagevejledning
(S) Monteringsanvisning
(PL) Instrukcja montażu
(GR) Οδηγία μοντάζ
(CZ) Návod k montáži
(SLO) Navodilo za montažo
(SK) Návod na montáž
(H) Szerelési útmutató
(RUS) Инструкция по монтажу
(TR) Montaj kılavuzu

Maximex

Wskazówki dotyczące bezpieczeństwa:
Paski klejące (znajdują się na uchwytach E) przykleić do krawędzi wanny do kąpieli. Krawędź należy dokładnie oczyścić przed przyklejaniem! Powierzchnia krawędzi nie może być namoczona wodą, zabrudzona substancjami tłustymi ani chemicznymi! Po umocowaniu uchwytu ułatwiającego wchodzenie do wanny, należy pozostawić klej do wyschnięcia przez 24 godziny! W tym czasie nie można obciążać uchwytu ułatwiającego wchodzenie do wanny! Śruby F należy dokręcać z użyciem siły do momentu, gdy uchwyt B wraz z elementem zatrzymującym 8a będą przylegać mocno do wewnętrznej ściany wanny do kąpieli! Należy sprawdzić, czy wanna do kąpieli przed użytkowaniem uchwytu jest sucha. Produkt nie jest przeznaczony do zastosowania w rehabilitacji i w ramach opieki medycznej. Stosować uchwyt wyłącznie w sposób przedstawiony w instrukcji użytkowania. W przypadku zastosowania niezgodnego z przeznaczeniem, np. jako urządzenie gimnastyczne lub stopień do wspinania się, może dojść do wypadków zakończonych poważnymi obrażeniami. W przypadku stosowania produktu niezgodnie z jego przeznaczeniem firma Maximex GmbH & Co KG nie ponosi żadnej odpowiedzialności!
Wskazówki dotyczące konserwacji i kontroli:
Uchwyt należy sprawdzać regularnie pod kątem wytrzymałości lub ewentualnego uszkodzenia. W razie uszkodzenia wolno używać ponownie dopiero po wykonaniu fachowej naprawy. Regularnie sprawdzać elementy łączące, w razie konieczności dokręcić śruby.
Wskazówki dotyczące pielęgnacji:
Czyścić wilgotną szmatką. Do czyszczenia nie używać środków czyszczących zawierających piasek ani gąbek z powierzchnią mogącą powodować zadrapania. Należy przechowywać niniejszą instrukcję użytkowania, ponieważ zawiera ona ważne informacje.
Wykluczenia:
Firma Maximex nie przejmuje żadnej odpowiedzialności za szkody wyrządzone osobom lub szkody rzeczowe, które wynikają lub powstały w wyniku niewłaściwego zamontowania, zastosowania uchwytów, w szczególności w wyniku nieprzestrzegania wyżej podanych informacji i zasad bezpieczeństwa.
W zakresie obsługi klienta należy porozumieć się bezpośrednio z producentem:
Maximex GmbH & Co. KG
Bentheimer Str. 239
48529 Nordhorn, Germany
info@maximex.eu · www.maximex.eu

(GR) Μοντέλο 23737*
Σύστημα βοήθειας εισόδου στη μπανιέρα
Πεδίο χρήσης:
Αυτό το προϊόν επιτρέπεται να χρησιμοποιηθεί μόνο για ιδιωτική χρήση! Κατάλληλο για όλες τις κοινές μπανιέρες. Τα συμπαραδιδόμενα εξαρτήματα στερέωσης να χρησιμοποιούνται όπως περιγράφεται στις οδηγίες χρήσης.
ΠΡΟΣΟΧΗ!
Κατάλληλο μόνο για μπανιέρες τα τοιχώματα των οποίων δεν είναι κούφια! Το εξωτερικό τοίχωμα της μπανιέρας πρέπει να αποτελείται από πλακίδια.
Σημαντική υπόδειξη για το εδάφιο 5a:
Το πλαστικό στοπ 8a πρέπει να είναι καλά στερεωμένο στο εσωτερικό τοίχωμα της μπανιέρας χωρίς να προεξέχει. Δεν επιτρέπεται να υπάρχει κενό μεταξύ του εσωερικού τοιχώματος και του πλαστικού στοπ. Αφού σιγουρευτείτε, πρέπει να βιδωθούν οι δύο βίδες F 6 φορές.
Υποδείξεις ασφαλείας:
Κολλήστε τις ταινίες (βρίσκονται στα στηρίγματα E) στην άκρη της μπανιέρας. Η άκρη της μπανιέρας πρέπει πριν το κόλλημα να καθαριστεί καλά και να είναι ελεύθερο από υπολείμματα νερού, λίπος και χημικές ουσίες! Αφού τοποθετηθεί το βοήθημα εισόδου στη μπανιέρα, πρέπει η κόλλα να στεγνώσει 24 ώρες! Στο διάστημα αυτό να μην χρησιμοποιηθεί το βοήθημα εισόδου στη μπανιέρα. Οι βίδες F πρέπει να βιδωθούν με δύναμη, μέχρι το στήριγμα B να βρίσκεται πολύ καλά στερεωμένο με το στοπ στο εσωτερικό τοίχωμα της μπανιέρας! Να ελέγχετε εάν είναι στεγνή η μπανιέρα πριν την χρήση της χειρολαβής. Δεν ενδείκνυται για χρήση σε μεταθεραπεία ή ιατρική περίθαλψη ατόμων. Να χρησιμοποιείτε τη χειρολαβή μόνο με τον τρόπο που περιγράφεται στις οδηγίες χρήσης. Σε περίπτωση διαφορετικής χρήσης π.χ. σαν αθλητική συσκευή ή για να σκαρφαλώνετε δεν αποκλείονται ατυχήματα με σοβαρούς τραυματισμούς. Για μη ενδεδειγμένη χρήση η Maximex GmbH & Co KG δεν αναλαμβάνει καμία ευθύνη!
Υποδείξεις συντήρησης:
Να ελέγχεται τακτικά η καλή στερέωση και ενδεχόμενες βλάβες. Η νέα χρήση επιτρέπεται μόνο μετά από σωστή επισκευή από εξειδικευμένο τεχνίτη.Να ελέγχετε τακτικά τους συνδέσμους, ενδ. να σφίγγετε τις βίδες.
Υποδείξεις συντήρησης:
Καθαρισμός με νωπό πανί.
Για τον καθαρισμό μη χρησιμοποιείτε καθαριστικά ή σφουγγάρια που γδέρνουν. Παρακαλούμε να φυλάξετε αυτές τις Οδηγίες διότι περιλαμβάνουν σημαντικές υποδείξεις.
Αποκλεισμός:
Η εταιρεία Maximex δεν αναλαμβάνει καμία ευθύνη για σωματικές ή υλικές βλάβες που δημιουργήθηκαν ή θα δημιουργηθούν εξαιτίας λάθος μονταρίσματος, λάθος χρήσης των χερουλιών, ιδιαίτερα σε περίπτωση που δεν τηρηθούν οι πιο πάνω αναφερόμενες υποδείξεις.
Για εξυπηρέτηση πελατών, επικοινωνήστε απευθείας με τον κατασκευαστή:
Maximex GmbH & Co. KG
Bentheimer Str. 239
48529 Nordhorn, Germany
info@maximex.eu · www.maximex.eu

(CZ) Model 23737*
Madlo na koupelnovou vanu
Způsob použití:
Tento výrobek se smí používat pouze v domácnostech!
Vhodné pro všechny běžné vany. Dodávané upevňovací prvky používejte tak, jak je to uvedeno v návodu k montáži.
POZOR!
Vhodné jen pro vany, které nemají duté stěny! Vnější strana vany musí být z dlaždic nebo obkládaček.
Důležité upozornění k bodu 5a:
Plastový doraz 8a musí pevně přiléhat k vnitřní stěně koupelnové vany. Mezi vnitřní stěnou a plastovým dorazem nesmí být mezera. Jakmile to zajistíte, je rovněž třeba 6× otočit oběma šrouby F!
Bezpečnostní upozornění:
Na okraj koupelnové vany nalepte lepicí proužky (nacházejí se na držácích E). Okraj je nutné před nalepením důkladně očistit a po očištění na něm nesmějí být zbytky vody, mastnota ani chemické látky! Po osazení madla na koupelnovou vanu musí lepidlo 24 hodin schnout! Během této doby se madlo na koupelnovou vanu nesmí zatěžovat! Šrouby F je nutné pevně dotáhnout natolik, aby držák B s dorazem 8a velmi pevně přiléhal k vnitřní stěně koupelnové vany! Zkontrolujte, zda je vana před použitím madla suchá. Výrobek není vhodný pro používání v oblasti rehabilitace a lékařské péče o lidi. Madlo používejte pouze způsobem popsaným v návodu k použití. Při použití v rozporu s jeho určením, například jako cvičebního nástroje nebo pomůcky k výstupu, může dojít k nehodám spojeným se závažnými úrazy. Společnost Maximex GmbH & Co KG neručí za škody vzniklé v důsledku používání výrobku v rozporu s jeho určením!
Pokyny pro údržbu a kontroly:
Pravidelně byste měli kontrolovat, zda madlo pevně drží a není poškozené. Znovu používat se smí až po odborné opravě. Spojovací prvky pravidelně kontrolujte, šrouby případně dotáhněte.
Pokyny pro péči:
Výrobek čistěte vlhkým hadrem. K čištění nepoužívejte abrazivní prostředky obsahující písek, ani drsné houbičky. Tento návod k použití uschovejte, protože obsahuje důležité informace.
Výluky:
Firma Maximex neručí za osobní nebo věcné škody vzniklé nesprávnou montáží a nesprávným použitím opěrných madel, zejména v důsledku nedodržení výše uvedených výstražných a bezpečnostních upozornění.
Požadujete-li služby zákaznického servisu, kontaktujte přímo výrobce:
Maximex GmbH & Co. KG
Bentheimer Str. 239
48529 Nordhorn, Germany
info@maximex.eu · www.maximex.eu

(SLO) Model 23737*
Pripomoček za vstopanje v kad
Področje uporabe:
Ta izdelek je dovoljeno uporabljati le v zasebnih gospodinjstvih! Primeren za vse običajne kadi.
Priložene pritrdilne dele je treba uporabiti tako, ko je navedeno v navodilih za montažo.
POZOR!
Primeren za kadi brez votlih sten! Zunanja stena kadi mora biti obložena s ploščicami.
Pomembno opozorilo k točki 5a:
Plastični blažilec 8a se mora trdno izravnano prilegati na notranjo steno kadi. Med notranjo steno in plastičnim blažilcem ne sme biti nič prostora. Ko je to zagotovljeno, je treba oba vijaka F 6 x dodatno priviti!
Varnostni napotki:
Lepilna trakova (ki sta na držalih E) nalepite na rob kadi. Tega je treba pred lepljenjem popolnoma očistiti in po čiščenju na njem ne smejo ostati nobeni ostanki vode, maščoba in kemične snovi! Po pritrditvi pripomočka za vstopanje v kad se mora lepilo sušiti 24 ur! Med tem časom se pripomočka za vstopanje v kad ne sme obremenjevati! Vijaka F je treba priviti močno, dokler se držalo B z zaletom 8a ne prilega zelo tesno na notranjo steno kadi!
Pred uporabo ročaja preverite, ali je kad suha. Ni primerno za uporabo na področju rehabilitacije in zdravstvene oskrbe oseb. Uporabljajte ročaj samo na način, prikazan v navodilih za uporabo. Pri drugačni uporabi, kot npr. telovadno orodje ali pomoč za vzpenjanje, lahko pride do nesreč s težkimi poškodbami. V primeru neustrezne uporabe podjetje Maximex GmbH & Co KG ne prevzema nobene odgovornosti!
Navodila za vzdrževanje in nego:
Redno je treba preverjati trdnost ročaja in morebitne poškodbe, znova pa se lahko uporablja šele po strokovno izvedenem popravilu. Redno preverjajte povezovalne elemente in morebiti zategnite vijake.
Navodila za nego:
Čiščenje z vlažno krpo. Za čiščenje ne uporabljajte čistil, ki vsebujejo pesek, ali gobic z grobo površino. Shranite ta navodila za uporabo, ker vsebujejo pomembne informacije.
Priključki:
Podjetje Maximex ne prevzema nobenega jamstva za telesne poškodbe in materialno škodo, ki nastane ali je nastala zaradi nepravilne montaže in uporabe ročajev za oporo, zlasti zaradi neupoštevanja zgoraj navedenih opozoril in varnostnih navodil.
Glede svetovanja strankam kontaktirajte neposredno proizvajalca:
Maximex GmbH & Co. KG
Bentheimer Str. 239
48529 Nordhorn, Germany
info@maximex.eu · www.maximex.eu

(SK) Model 23737*
Pomôcka na vstup do vane
Oblasť použitia:
Tento výrobok je dovolené používať len v domácnostiach!
Vhodné pre všetky dostupné vane. Dodané upevňovacie časti je nutné použiť podľa návodu na montáž.
POZOR!
Vhodné výhradne pre vane, ktorých steny nie sú duté.
Vonkajšia strana vane musí byť pokrytá kachličkami alebo dlažbou.
Dôležité upozornenie k bodu 5a:
Plastová poistka 8a musí pevne a vodorovne priliehať na vnútornú stenu vane. Medzi vnútornou stenou a plastovou poistkou nesmie vzniknúť medzera. Keď je zaistená správna poloha, obidvoma hlavami skrutiek F dodatočne 6-krát otočte!
Bezpečnostné upozornenia:
Lepiace pásiky (nachádzajú sa na držadlách E) prilepte na okraj vane. Lepiace pásiky pred nalepením dôkladne očistite, aby na nich nezostali zvyšky vody, mastnota a chemické látky! Po inštalácii pomôcky na vstup do vane zabezpečte, aby lepidlo 24 hodín schlo! Kým lepidlo schne, pomôcka na vstup do vane sa nesmie zaťažovať! Skrutky F silno zatiahnite, aby držadlo B s poistkou 8a veľmi tesne priliehali na vnútornú stenu vane! Skontrolujte, či je pred použitím držadla vaňa suchá. Nie je vhodné na použitie v oblasti rehabilitácie osôb a zdravotnej starostlivosti. Držadlo používajte len spôsobom, ktorý je uvedený v návode na použitie. Pri použití na iný účel, napr. ako telocvičné náradie alebo ako pomôcka pri stúpaní, môže dôjsť k nehodám so závažnými zraneniami. V prípade použitia, ktoré nie je v súlade s určením, nepreberá spoločnosť Maximex GmbH & Co KG žiadne ručenie!
Pokyny na údržbu a kontrolu:
Pravidelne kontrolujte pevnosť a prípadné poškodenie držadla. Držadlo sa smie opätovne používať až po vykonaní odbornej opravy. Pravidelne kontrolujte spojovacie prvky, prípadne utiahnite skrutky.
Pokyny na údržbu:
Na čistenie používajte vlhkú handru.
Na čistenie nepoužívajte práškové abrazívne prostriedky a drsné špongie. Uschovajte tento návod na použitie, pretože obsahuje dôležité informácie.
Vylúčenie ručenia:
Spoločnosť Maximex nepreberá ručenie za škody na zdraví osôb alebo vecné škody, ktoré vzniknú alebo vznikli neodbornou montážou a použitím držadla, zvlášť pri nerešpektovaní vyššie uvedených výstražných a bezpečnostných upozornení.

© MAXIMEX® 23.07.2019 23737* Rev.1

(D) Montageanleitung
(GB) Assembly Instructions
(F) Instructions de montage
(E) Instrucciones de montaje
(I) Istruzioni per il montaggio
(NL) Montage-instructie
(P) Instruções de montagem
(DK) Montagevejledning
(S) Monteringsanvisning
(PL) Instrukcja montażu
(GR) Οδηγία μοντάζ
(CZ) Návod k montáži
(SLO) Navodilo za montažo
(SK) Návod na montáž
(H) Szerelési útmutató
(RUS) Инструкция по монтажу
(TR) Montaj kılavuzu

Maximex

V prípade potreby zákazníckeho servisu sa obráťte priamo na výrobcu:
Maximex GmbH & Co. KG
Bentheimer Str. 239
48529 Nordhorn, Germany
info@maximex.eu · www.maximex.eu

(H) Modell 23737*
Beszállási segédeszköz fürdőkádakhoz
Felhasználási terület:
Ezt a termék csak magán háztartásban használható! Minden kereskedelemben szokványos fürdőkádhoz használható. A termékhez mellékelt rögzítőelemeket a szerelési utasításban leírtak szerint kell használni.
FIGYELEM!
Csak olyan fürdőkádakhoz használható, amelyeknek falai nem üregesek! A fürdőkád külső falának cserépből vagy csempéből kell lennie.
Fontos útmutatás az 5a. ponthoz:
A 8a műanyag támasztóelemnek stabilan, síkban kell illeszkednie a fürdőkád belső falára. Nem lehet hézag a belső fal és a műanyag támasztóelem között. Ha ez biztosított, a két F jelű csavart még 6x el kell fordítani!
Biztonsági útmutatások:
A ragasztócsíkokat (az E jelű tartókon találhatók) rá kell ragasztani a fürdőkád peremére. A perem felületét a felragasztás előtt tökéletesen meg kell tisztítani, és tisztítás után biztosítani kell, hogy mentes legyen a vízmaradványoktól, zsírtól és kémiai anyagoktól! Miután elhelyezte a beszállást segítő fürdőkád-kapaszkodót, a műanyagnak 24 órán át száradnia kell! Ez idő alatt a beszállást segítő fürdőkád-kapaszkodót nem szabad terhelni! Az F jelű csavarokat erősen meg kell húzni, amíg a B jelű tartó a 8a jelű támasztóelemmel nagyon stabilan fel nem fekszik a fürdőkád belső falára! Kérjük, ellenőrizze, hogy a fürdőkád a kapaszkodó használata előtt száraz legyen. Nem használható személyek rehabilitációjához és orvosi kezeléséhez. A kapaszkodót csak a használati utasításban leírt módon használja. Ha a rendeltetésétől eltérően használja, pl. tornaszerként vagy felmászási segédeszközként, akkor ez súlyos sérülésekkel járó balesetekhez vezethet. A rendeltetéstől eltérő használat esetén a Maximex GmbH & Co KG nem vállal felelősséget!
Karbantartási és ellenőrzési útmutatások:
Rendszeresen ellenőrizni kell a kapaszkodó stabilitását és épségét, és csak szakszerű javítás elvégzése után szabad újra használni. Az összekötő elemeket rendszeresen ellenőrizni kell, adott esetben meg kell húzni a csavarokat.
Ápolási útmutató:
Tisztítás nedves ruhával. Tisztításhoz ne használjon szemcsés súrolószereket vagy karcoló szivacsokat. Kérjük, őrizze meg ezt a használati utasítást, mert fontos információkat tartalmaz.
Kizárások:
A Maximex cég nem vállal felelősséget azokért a személyi sérülésekért vagy anyagi károkért, melyek a kapaszkodók szakszerűtlen felszerelése, használata, különösen a fentebb ismertetett figyelmeztetések és biztonsági útmutatások figyelmen kívül hagyása miatt történnek és történtek.
A vevőszolgálat eléréséhez közvetlenül a gyártóval vegye fel a kapcsolatot:
Maximex GmbH & Co. KG
Bentheimer Str. 239
48529 Nordhorn, Germany
info@maximex.eu · www.maximex.eu

(RUS) Модель 23737*
Опора безопасности для ванной
Область применения:
Данное изделие предназначено исключительно для использования в частных домохозяйствах!
Подходит для всех типов стандартных ванн. Прилагаемые крепежные элементы следует использовать согласно инструкции по монтажу.
ВНИМАНИЕ!
Подходит только для ванн с неполыми стенками! Внешняя стенка ванны должна быть выложена кафельной или керамической плиткой.
Важное указание к пункту 5а:
Пластиковая накладка 8а должна плотно прилегать к внутренней стенке ванны. Между внутренней стенкой и пластиковой накладкой не должно быть свободного пространства. Когда это обеспечено, следует дополнительно закрутить оба винта F на 6 оборотов!Указания по безопасности:
Полоски клейкой ленты (находятся на элементах крепления E) следует приклеить к бортику ванны. Перед наклеиванием бортик должен быть полностью очищен и не иметь следов воды, жира и химических веществ! После установки поручня для ванны клей должен сохнуть 24 часа! В это время нельзя подвергать поручень для ванны нагрузке! следует с усилием закручивать винты F, пока кронштейн B с накладкой 8а не будет очень плотно прилегать к внутренней стороне ванны! Просьба удостовериться, что ванна перед использованием поручня сухая. Поручень не предназначен для использования в сфере реабилитации и медицинского ухода за людьми. Следует использовать поручень только так, как указано в инструкции по применению. Использование изделия не по назначению, например, в качестве гимнастического снаряда или для подъема на высоту, может привести к несчастным случаям и, как следствие, тяжелым травмам. За последствия использования изделия не по назначению компания Maximex GmbH & Co KG ответственности не несет!
Указания по обслуживанию и контролю:
Поручень необходимо регулярно проверять на прочность и наличие повреждений и использовать только после надлежащего ремонта. Соединительные элементы следует подвергать регулярной проверке, при необходимости подтягивать винты.
Указания по уходу:
Очищается влажной тряпкой. Для очистки запрещается использовать абразивные средства с содержанием песка, а также царапающие губки. Следует сохранять данную инструкцию по применению, поскольку она содержит важную информацию.
Бракованные изделия:
Компания Maximex не несет ответственности за телесные или материальные повреждения, возникающие или возникшие в результате ненадлежащего монтажа или использования поручней, особенно в случае несоблюдения указанных выше предупреждений и инструкций по технике безопасности. **По вопросам сервисного обслуживания необходимо обращаться напрямую к производителю:**
Maximex GmbH & Co. KG
Bentheimer Str. 239
48529 Nordhorn, Germany
info@maximex.eu · www.maximex.eu

(TR) Modell 23737*
Banyo küveti tutunma tertibatı
Kullanım alanları:
Bu ürün yalnızca özel ev işleri kullanımı için kullanılabilir! Piyasadaki tüm banyo küvetleri için uygundur. Beraberinde teslim edilen tespit elemanları montaj rehberinde belirtildiği şekilde kullanılmalıdır.
DİKKAT!
Duvarları boş olmayan banyo küvetleri için uygundur! Banyo küvetinin dış duvarı karo veya fayanstan olmalıdır.
Madde 5a'ya ilişkin önemli uyarı:
Plastik durdurucu 8a banyo küvetinin iç duvarına sağlam bir şekilde sıkıca oturmuş olmalıdır. İç duvar ile plastik durdurucu arasında kesinlikle boşluk kalmamalıdır. Bu durum kesin olarak sağlandıktan sonra iki vida F ek olarak 6 x döndürülmelidir!
Güvenlik talimatları:
Yapıştırma bantlarını (tutma kollarında E bulunmaktadır) banyo küvetinin kenarına yapıştırın. Bu bantlar yapıştırılmadan önce tamamen temizlenmeli ve temizlendikten sonra su artıklarından, yağdan ve kimyasal maddelerden tamamıyla arındırılmış olmalıdır! Banyo küveti tutunma barı yerine monte edildikten sonra yapıştırıcı madde 24 saat süreyle kurumaya bırakılmalıdır! Bu süre zarfında banyo tutunma barı kesinlikle kullanılmamalıdır! Vidalar F, tutunma kolu B durdurucu 8a ile çok sıkı bir şekilde banyo küvetinin iç duvarında sıkışıncaya kadar güçlü bir şekilde sıkılmalıdır! Lütfen tutunma kolunu kullanmadan önce banyonun kuru olduğunu kontrol ediniz. Kişilerin rehabilitasyonu ve tıbbi bakım alanlarında kullanılmaya uygun değildir. Tutunma kolunu yalnızca kullanma talimatında belirtildiği şekilde kullanınız. Tutunma kolu amacının dışında kullanılırsa, örn. spor aleti veya merdiven gibi, ciddi yaralanmalara yol açabilecek kazalar meydana gelebilir. Amacının dışında kullanılması halinde Maximex GmbH & Co KG herhangi bir sorumluluk üstlenmez!
Bakım ve kontrol talimatları:
Destek kolu düzenli olarak sağlamlığına ve olası hasarlara dair kontrol edilmelidir ve ancak yetkin kişilerce onarıldıktan sonra tekrar kullanılabilir. Bağlantı elemanlarını düzenli olarak kontrol edin, gerekirse vidalarını tekrar sıkın.
Bakım talimatları:
Islak bir bezle temizleyiniz. Temizlemek için kumlu aşındırıcılar ve çizici süngerler kullanmayın. Lütfen bu kullanma kılavuzunu saklayın, çünkü önemli bilgiler içermektedir.
Muafiyetler:
Destek kollarının gereğine uygun olmayan bir şekilde monte edilmesi veya kullanılması, özellikle de yukarıda belirtilen uyarılara ve güvenlik talimatlarına riayet edilmemesi nedeniyle meydana gelebilecek veya gelmiş olan kişisel yaralanmalar veya mal hasarları için Maximex firması herhangi bir sorumluluk üstlenmez.
Müşteri hizmetleri için doğudan üretici ile bağlantı kurunuz:
Maximex GmbH & Co. KG
Bentheimer Str. 239
48529 Nordhorn, Germany
info@maximex.eu · www.maximex.eu

© MAXIMEX® 23.07.2019 23737* Rev.1